女子ダブルス（GD25）

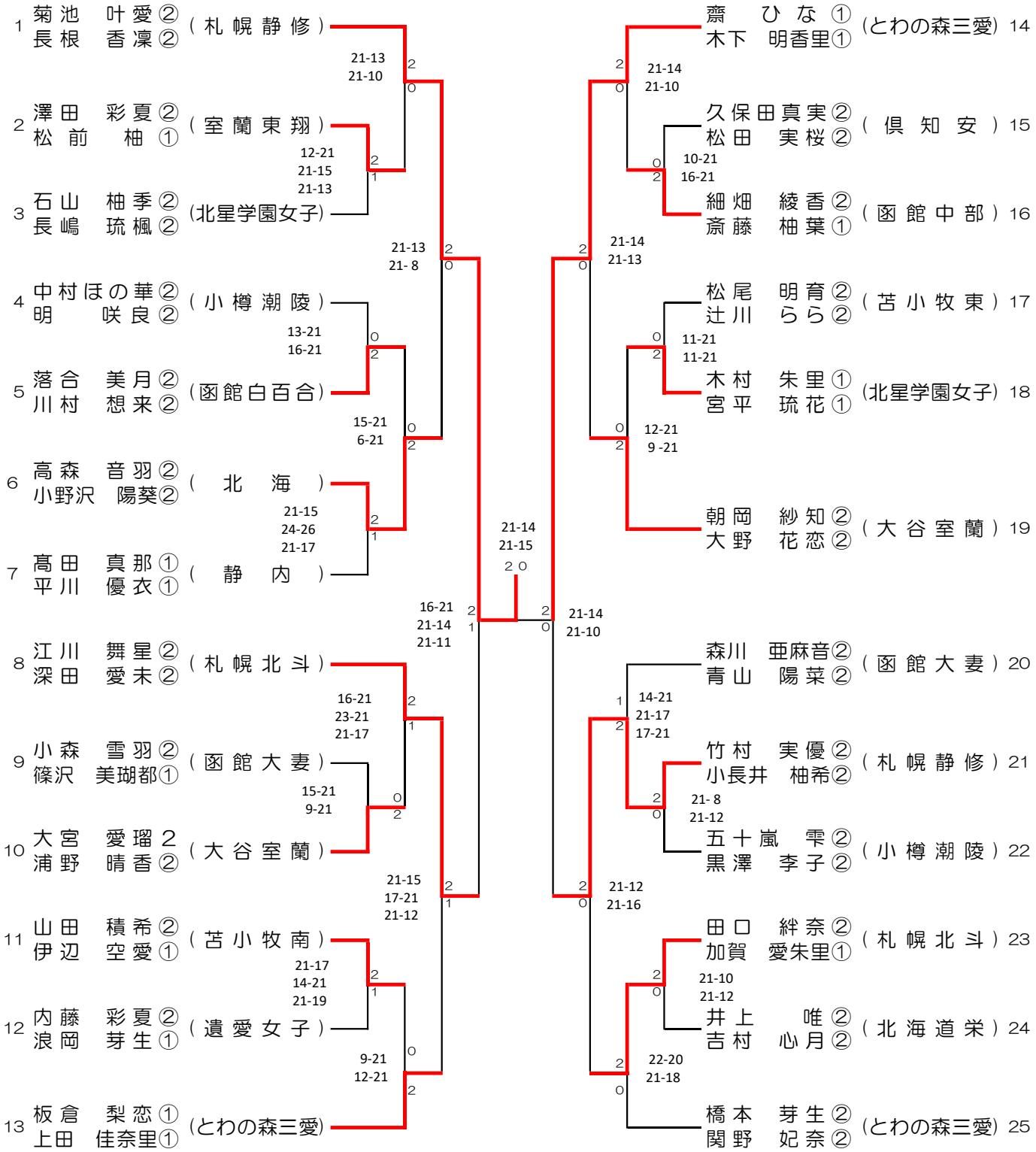
1 菊池 叶愛② 長根 香凜② （札幌静修）
2 澤田 彩夏② 松前 柚① （室蘭東翔）
3 石山 柚季② 長嶋 琉楓② （北星学園女子）
4 中村 ほの華② 明 咲良② （小樽潮陵）
5 落合 美月② 川村 想来② （函館白百合）
6 高森 音羽② 小野沢 陽葵② （北海）
7 髙田 真那① 平川 優衣① （静内）
8 江川 舞星② 深田 愛未② （札幌北斗）
9 小森 雪羽② 篠沢 美瑚都① （函館大妻）
10 大宮 愛瑠２ 浦野 晴香② （大谷室蘭）
11 山田 積希② 伊辺 空愛① （苫小牧南）
12 内藤 彩夏② 浪岡 芽生① （遺愛女子）
13 板倉 梨恋① 上田 佳奈里① （とわの森三愛）
21-13 21-10
12-21 21-15 21-13
21-13 21- 8
13-21 16-21
15-21 6-21
21-15 24-26 21-17
16-21 21-14 21-11
16-21 23-21 21-17
15-21 9-21
21-15 17-21 21-12
21-17 14-21 21-19
9-21 12-21
21-14 21-15 ２０
齋 ひな① 木下 明香里① （とわの森三愛） 14
久保田 真実② 松田 実桜② （倶知安） 15
細畑 綾香② 斎藤 柚葉① （函館中部） 16
松尾 明育② 辻川 らら② （苫小牧東） 17
木村 朱里① 宮平 琉花① （北星学園女子） 18
朝岡 紗知② 大野 花恋② （大谷室蘭） 19
森川 亜麻音② 青山 陽菜② （函館大妻） 20
竹村 実優② 小長井 柚希② （札幌静修） 21
五十嵐 雫② 黒澤 李子② （小樽潮陵） 22
田口 絆奈② 加賀 愛朱里① （札幌北斗） 23
井上 唯② 吉村 心月② （北海道栄） 24
橋本 芽生② 関野 妃奈② （とわの森三愛） 25
21-14 21-10
10-21 16-21
21-14 21-13
11-21 11-21
12-21 9 -21
21-14 21-10
14-21 21-17 17-21
21- 8 21-12
21-12 21-16
21-10 21-12
22-20 21-18